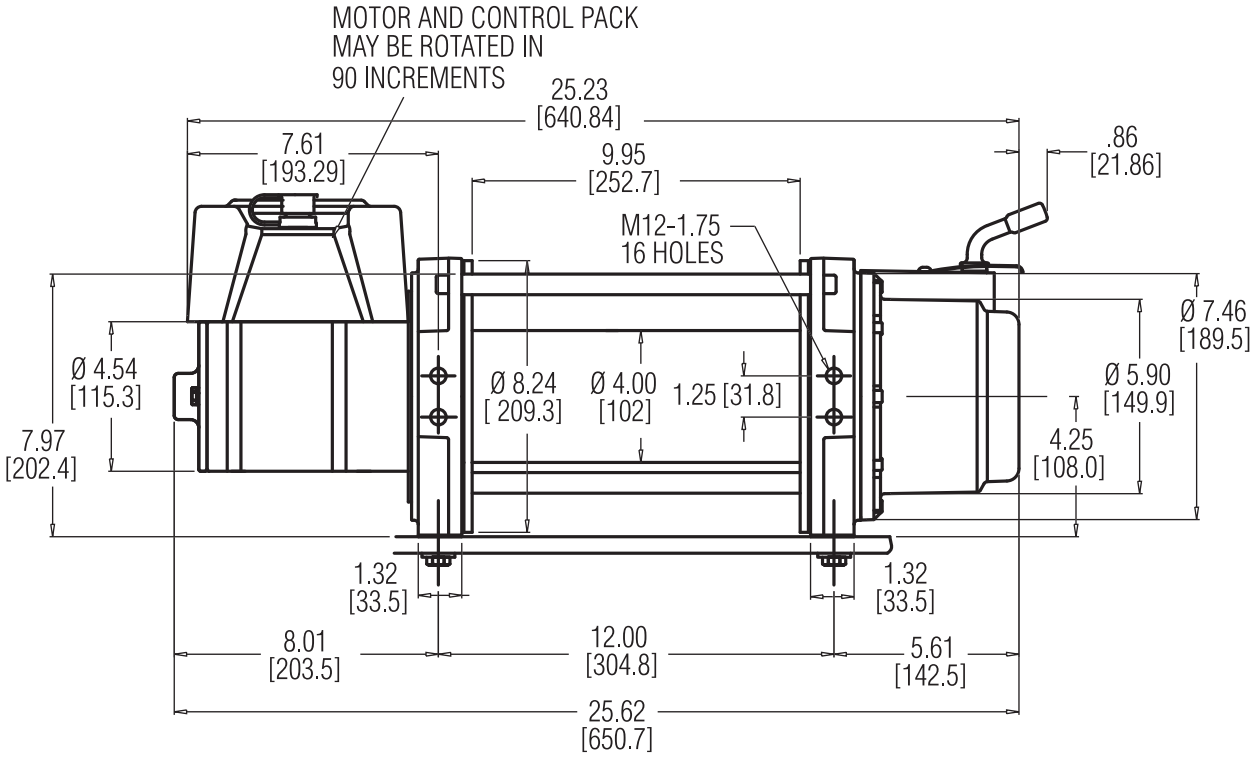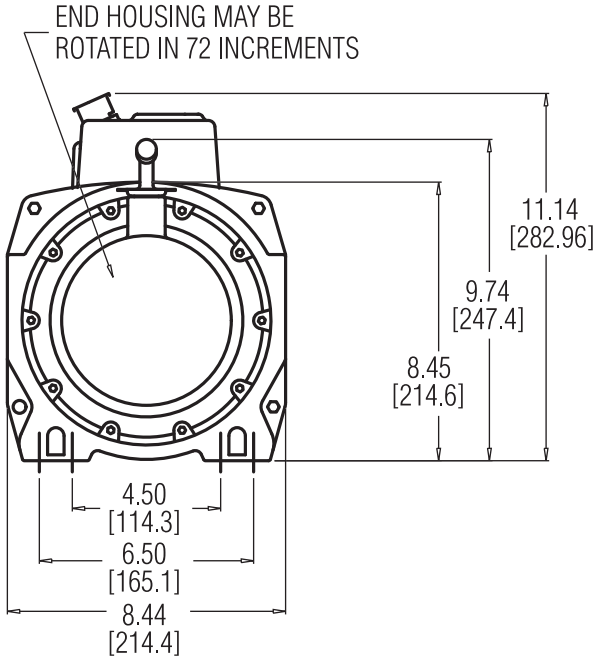MITTAKUVA SERIES 9DC